Vand · Blik · Spor

To skulpturelle fuglebade til Skjold Boldklubs taghave på Østerbro Stadion

Billedkunstner Emil Salto, 2026 · Initiativtager: Boldklubben Skjold, København ·
Skitsen er udarbejdet med støtte fra Statens Kunstfond, Legatudvalget for Billedkunst.

Projektet

Vand – Blik – Spor er to fuglebade til den nye 130 m² taghave på Boldklubben Skjold. Værkerne er en dobbelt gestus: til fuglene og til de mennesker, der oplever dem, en invitation til samvær mellem arter, hvor geometri, materiale og vand mødes i en skulpturel biotop.
De giver fugle adgang til vand i et bymiljø, hvor netop vand er en begrænsende faktor for fuglelivet, og de er skulpturer, der indgår i taghavens arbejde med biodiversitet ved siden af insekthoteller, beplantning og køkkenhave.

Formgivningen bygger på en stabling af enkle elementer, organiske blokke, kuber, kugler og plader støbt i fiberbeton. Stablingen refererer til varder og stentuer: menneskeskabte markeringer i landskabet bygget af fundne sten. De to værker deler elementer fra det samme formrepertoire, men er organiseret modsat: det høje værk er stablet med skålen øverst, det lave er en inversion af samme princip, skålen er fundamentet, elementerne bygger ned og ud.

Overfladerne bærer aftryk af kviste, bark og fuglespor, støbt direkte ind i betonen. Aftrykkene spænder fra det næsten ulæselige til det bevidst aflæselige i et tegnsystem der ikke kan oversættes, men deles i sansningen, rettet mod fuglene snarere end mod mennesker.
Blandt aftrykkene er en fodbold: et konkret spor fra stedets egen aktivitet, forankret i Boldklubben Skjolds verden. I vandskålen på den høje varde er indstøbt et smiley-ansigt dannet af grenaftryk, et af menneskehedens mest universelle velkomssymboler, her rettet mod fuglene. En gestus afsendt til en anden art, uden mulighed for bekræftelse, men oprigtig ment.

En del af materialet stammer direkte fra klubbens egen renovering af badefaciliteterne, herunder det nedrevne terrazzogulv. Fremfor at bortskaffe dette som affald indgår det som tilslag i støbningerne.
Materialet bærer en konkret stedlig historie og hvert element er unikt, fordi sammensætningen af genbrugstilslag varierer.

Forslaget omfatter to værker i to skalaer: ét højt og ét lavt. Den variation er ikke kun æstetisk. Forskellige fuglearter foretrækker forskellige højder og vanddybder. Det lave bad er desuden tilgængeligt for insekter og for jordsøgende arter.

Boldklubben Skjold og taghaven

Boldklubben Skjold er initiativtager til projektet. Klubben har 3.500 medlemmer, heraf 2.500 under 25 år, og arbejder aktivt med fællesskab på tværs af årgange. Klubhuset på bagsiden af Østerbro Stadion er det fysiske centrum for dette arbejde.

I 2026 færdiggøres en større renovering og udbygning af klubhuset, støttet af Københavns Kommune, Realdanias Underværker-pulje og Nordeafondens Her Gror Vi-pulje med i alt 2.500.000 kr. Renoveringen tilføjer en 130 m² taghave designet til at styrke biodiversiteten og formidle vild bynatur til klubbens børn og unge, med krydderurter til køkkenet, insekthoteller og blomsterbeplantning.

Klubben har de seneste år drevet Skjold Contemporary: en frivilligt drevet kunsthal i klubbens omklædningsfaciliteter, med løbende udstillinger og kunstneriske events. Erfaringerne herfra danner grundlag for ønsket om at integrere kunstneriske installationer i taghaven, ikke som dekoration, men som en aktiv del af stedets identitet og et direkte møde med kunst for klubbens børn og unge.

Fuglebadene er valgt fordi de forbinder taghavens biodiversitetsdagsorden med en kunstnerisk praksis: funktionelle objekter der samtidig stiller spørgsmål om forholdet mellem menneske, natur og by.

FAKTA

Sted: Boldkubben Skjolds nye taghave, 130 m², Østerbro Stadion, København

Værker: To fuglebade: ét højt (varde), ét lavt (bassin)

Materiale: Fiberbeton, støbt i elementer der samles

Funktion: Vand til fugle og insekter; rekreativt og biodiversitetsfremmende

Målgruppe: Klubbens ca. 3.500 medlemmer; offentligt tilgængeligt året rundt

Levetid: Bestandige materialer; anslået 100+ år

Den høje varde

Det høje fuglebad er en lodret stabling af skiftevis organiske og geometriske elementer, der bærer en rund, lav vandskål.
Formen læner sig op ad varden: en stak af elementer i balance, hvor grove brudflader møder glatte, bearbejdede flader.

Vandskålen har varieret dybde, fra et fladt anflyvningsleje ved kanten til en dybere fordybning, så både små og større fugle kan bade og drikke sikkert. Reliffeer af en halvkuppel og grenaftryk bryder vandfladen og giver fugle siddepladser tæt på vandet. Den forhøjede placering gør badet synligt på afstand og giver fuglene udsyn.

Vandfladen med fordybning, halvkuppel og indstøbte spor.

MÅL OG UDFORMNING – Værk A

Diameter: Ø 1000 mm

Højde: 1000 mm

Vanddybde: ca. 4–6 cm, gradueret

Opbygning: Skål på stablet sokkel af 4 elementer

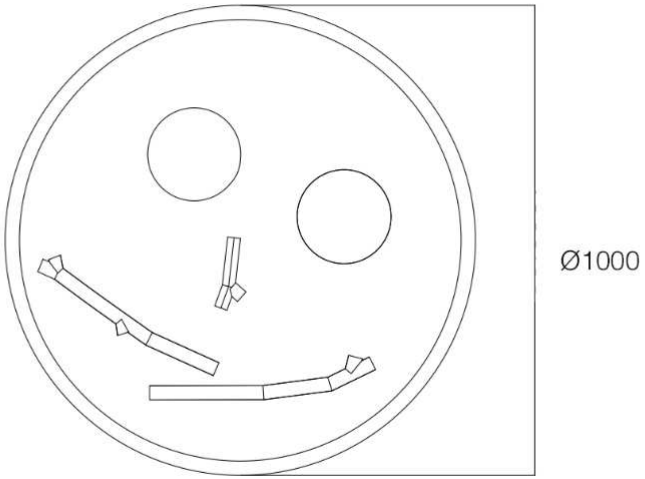

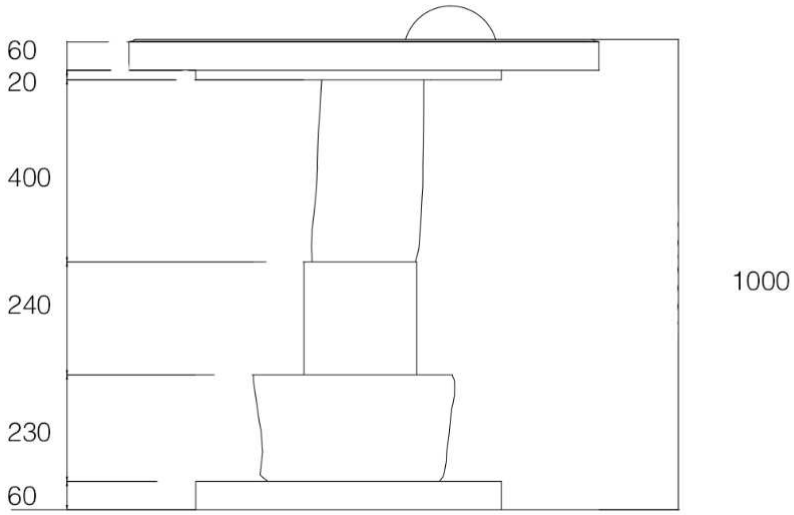

3d Visualisering: Opstalt af den høje varde

Det lave bassin

Det lave fuglebad er en bred, lav kar, der holder en komposition af elementer: en stablet kube og en organisk sten, en kugle, et åbent firkantet kar og en gren afstøbt i aluminium lagt på tværs. Sammen danner de et lille landskab og et sammensat topografisk felt, -et tværsnit af tuer, sten og stabler.

Den lave højde gør vandet tilgængeligt for jordsøgende fugle og for insekter, og de mange elementer giver flere vandniveauer og siddepladser.

Visualisering: det lave fuglebad, komposition på skål.

Set ovenfra: vandfladen med reliffer af kvist- og fuglespor.

MÅL OG UDFORMNING – Værk B

Areal: 1000 x 1000 mm

Diameter: Ø 850 mm

Højde: 680 mm

Vanddybde: ca. 4–6 cm, gradueret

Opbygning: Skål på stablet sokkel af 4 elementer

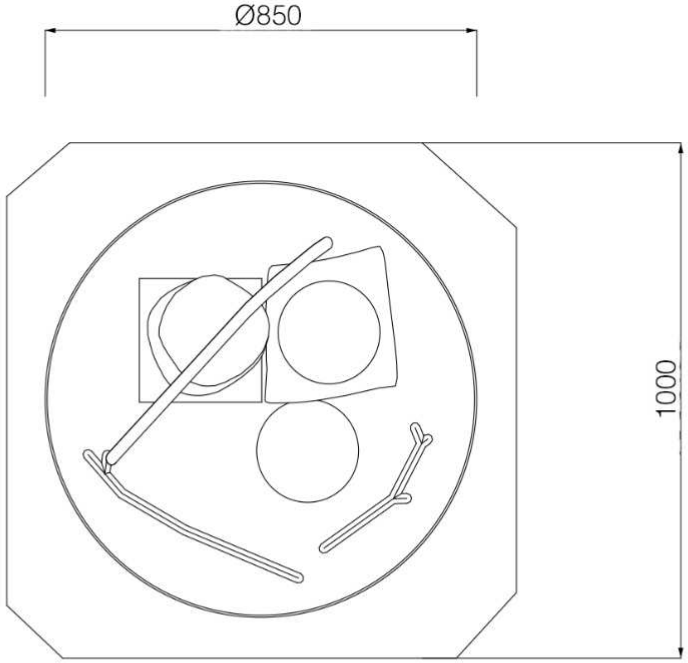

3d Visualisering: Opstalt af det lave bassin

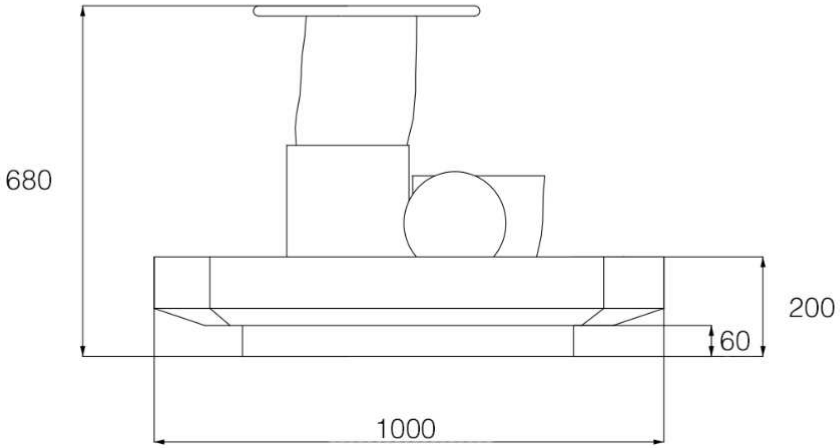

Placering på taghaven

Den 130 m² store taghave rummer beplantning, køkkenhave og insekthoteller.

Forslaget placerer de to fuglebade, så de supplerer hinanden funktionelt og indgår i taghavens økosystem. Placeringen herunder er et princip; den endelige placering fastlægges sammen med taghaveplanen og tagkonstruktionens lastpunkter.

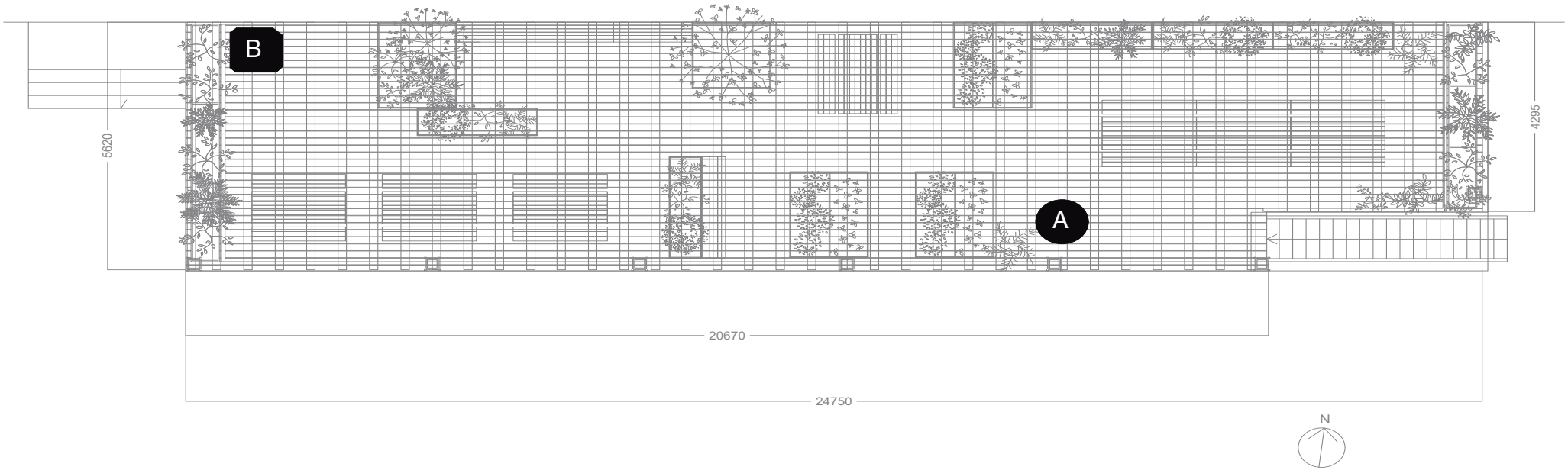

A – Det høje varde

Placeres i forlængelse af trappeadgangen og er dermed et vartegn som det første man møder. Den forhøjede skål giver en naturlig anflyvning og udsyn, og gør værket synligt på tværs af haven.

B – Det lave bassin

Placeres i havens fjerne ende tæt på opholds- og spiseområdet, hvor det kan opleves på nært hold. Den lave højde gør vandet tilgængeligt for insekter og jordsøgende fugle.

Materiale og teknik

Begge værker støbes i fiberbeton i separate elementer, der samles på stedet.
Valget er både æstetisk og praktisk.

FIBERBETON

Fiberarmeret beton er vejrbestandig og frostsikker, kan støbes tyndvægget og dermed væsentligt lettere end massiv beton (vigtigt af hensyn til tagets bæreevne) og gengiver fine støbte detaljer skarpt.
Cementbindingen er Aalborg Portlands FutureCem (el. lign.), der indeholder 30 % lavere CO_2-intensitet end standardcement. Valget reducerer projektets klimaaftryk uden at gå på kompromis med holdbarhed eller støbeegenskaber.

ELEMENTOPBYGNING

Hvert værk støbes i flere elementer og samles med skjulte rustfaste dorne og konstruktionslim.
Det letter transport til taghaven og gør fremtidig reparation eller udskiftning af enkeltelementer mulig.

AFTRYK OG ORNAMENTIK

Kviste, sten og andre spor afstøbes i negative forme og indstøbes i flader og kar.

URBAN MINING

Projektet arbejder med urban mining, genanvendelse af betonaffald som råmateriale i nye støbte elementer.
En del af materialet stammer således direkte fra Skjold Boldklubs egen renovering af badefaciliteterne, herunder det nedrevne terrazzogulv. Fremfor at bortskaffe dette som affald indgår det som tilslag i de nye støbninger. Materialet bærer dermed en konkret stedslig historie.

OVERFLADE

Fladerne hydrofoberes for at begrænse algevækst og vandindtrængning og dermed frostskade.

Lermodel og proces

Formerne er afprøvet som fysiske lermodeller forud for støbning. Modellerne afklarer balance, proportioner og samlinger mellem elementerne og bruges til at teste, hvordan aftryk af kviste og bark sætter sig i overfladen. Metoden er procesorienteret: værket tager form gennem konkrete forsøg med materiale frem for ud fra en færdig tegning.

Lermodel af det lave fuglebad med pålagt gren.

Eksempel på Urban mining elementer i fiberbeton

Detalje: aftryk af grene og fodbold presset i lerfladen.

Lermodel af det høje fuglebad.

Levetid, drift og teknik

LEVETID

Fiberbeton er bestandig udendørs. Gennemfarvet og hydrofoberet og med korrekt udførelse vurderes levetiden til 100+ år. Indstøbte elementer er ligeledes frostsikre.

VAND

Anbefalingen er passiv drift: bassinerne fyldes med regn og manuelt og tømmes ved behov.

FROST

Fiberbetonen tåler frost-tø-cyklusser.

VEDLIGEHOLD

Løbende rengøring af bassiner for alger og snavs. Årlig inspektion af samlinger. Hydrofobering fornys ca. hvert 5–7 år. Drift og vedligehold varetages af klubben, jf. ansøgningens erklæring om ejerskab og ansvar.

TAGETS BÆREEVNE

Samlet vægt pr. værk er anslået 300 kg og fastlægges ved projektering. Vægten fordeles, og forankring og lastpunkter koordineres med tagkonstruktionen og en rådgivende ingeniør.

Realiseringsbudget

Budgettet dækker realisering af begge værker og er et estimat, der kvalificeres med leverandørtilbud fra Rubin Stuk & Søn og 10Tons

Skitsehonoraret er finansieret af Statens Kunstfond og indgår ikke i realiseringsbudgettet.

Alle beløb er i danske kroner og ekskl. moms.

A – Værkproduktion	
Formfremstilling, gipsformsarbejde og skabeloner	175.580
Støbning i fiberbeton, alle elementer, begge værker	47.075
Kunstners modelleringsarbejde hos Rubin Stuk	24.000
Håndtering og emballage klar til fragt	9.860
Miljøtillæg (3,2 %)	7.440
B – Sokkel, forankring og montage	
Smed: beslag og dornforbindelser	8.000
Transport fra Rødovre til Østerbro Stadion	4.000
Montage på stedet	8.000
C – Rådgivning og tilsyn	
Ingeniør: taglast og forankringsspecifikation	14.000
D – Dokumentation	
Affotografering og værkdokumentation	12.000
Delsum	309.955
Uforudsete udgifter (ca. 10 %)	31.000
Udgifter i alt	340.955
Kunstnerhonorar (33 % af udgifter i alt)	113.000
Total ekskl. moms	455.955

Tidsplan og kunstner

INDIKATIV TIDSPLAN

Skitse og forprojekt (finansieret af Statens Kunstfond) Forår 2026
Fondsfinansiering af realisering 2026
Formfremstilling og støbning 3–4 måneder
Montage på taget, koordineret med taghavens færdiggørelse 1 uge
Indvielse med medlemmer
Efter montage

OM KUNSTNEREN

Emil Salto arbejder primært med maleri, tegning og skulptur. I hans praksis er skabelseshandlingen central: en måde at kalde materialets eget udtryk frem. Materialet behandles som en aktiv part, ikke blot en flade ideer påføres, men et felt der svarer tilbage.

Arbejdet er forankret i erindring og en delt visuel bevidsthed på tværs af personlig erfaring og fælles historie. Naturen træder frem i hans praksis ikke kun som motiv, men som en orden mennesket er underlagt.

Med projektet Vand – Blik – Spor ønsker Salto at overføre dette metodiske greb til et skulpturelt, rekreativt miljø. I BK Skjolds nye taghave vil fuglebadet fungere som værkets kerne: fuglenes færden efterlader spor, og sediment af tiden og vejret skaber et kontinuerligt foranderligt værk formet af naturen, ikke af kunstneren alene.

Emil Salto er uddannet fra Det Kongelige Danske Kunstakademi (2000) og bor og arbejder i København. Han har udstillet solo på institutioner i ind- og udland og realiseret større stedspecifikke udsmykninger til offentlige rum, blandt andet "Argument" til Niels Bohr Bygningen, København (Byggestyrelsen, 2023) og "Echoes" til Helios Film og Kulturhus, Faaborg (Statens Kunstfond, 2016).

Han er inkluderet i samlingerne hos bl.a Statens Kunstfond og Københavns Kommune,
er medlem af Kunstnersammenslutningen Decembristerne, Kunstersamfundet og repræsenteret
af Galleri Maria Friis, København

Link: Emil Saltos hjemmeside www.salto.dk